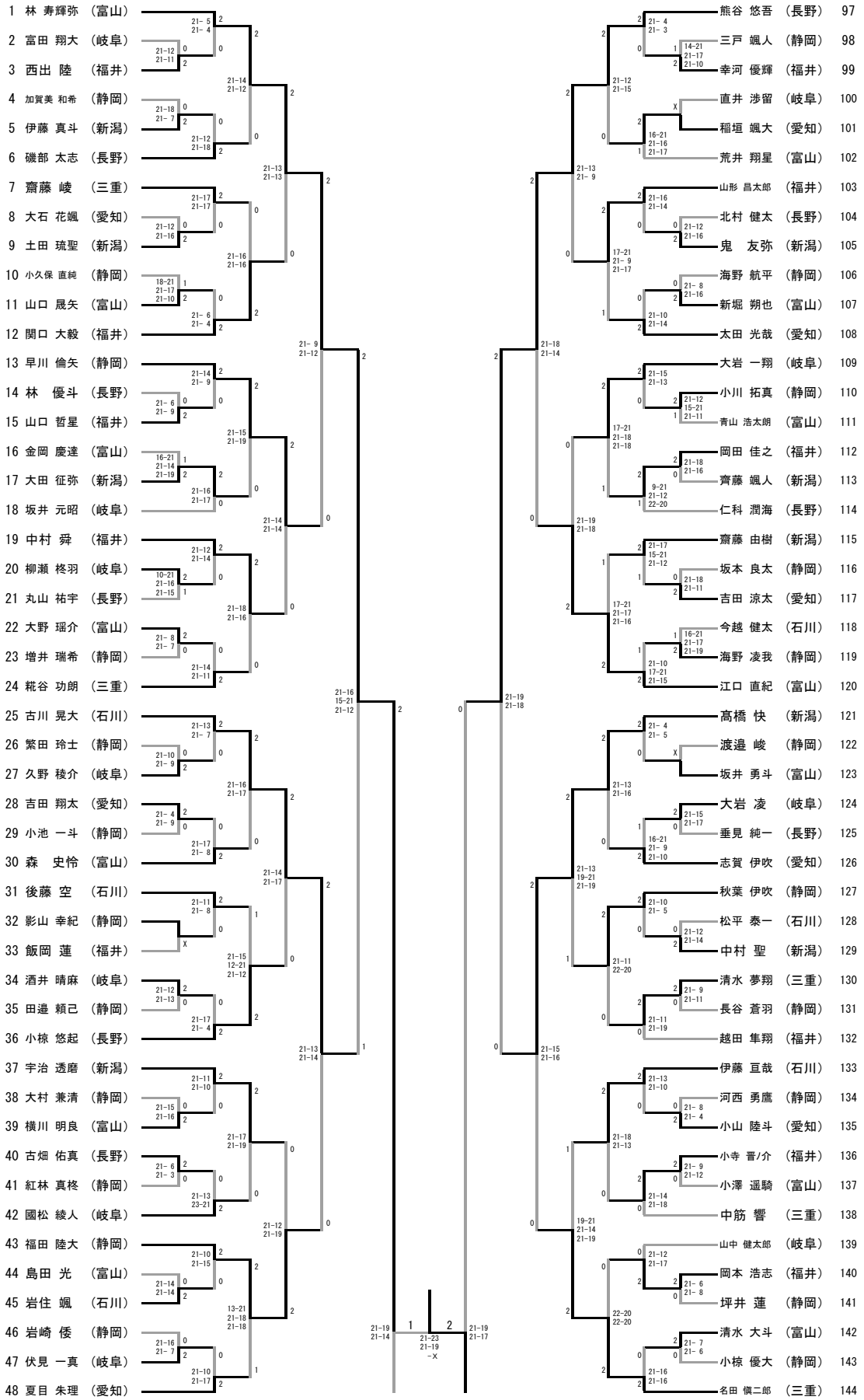少年男子シングルス(1/2)